KTV 400В 50Hz

Максимальная долговечность, легкий вес, переносной
- для профессионального применения

На основе накопленного опыта Tsurumi разработана новая серия насосов, с применением современных материалов для максимальной долговечности и, в то же время легкости для переноски. Этот насос одновременно подходит для дренажа на объектах строительства и установке в составе сооружений.

KTV 400В 50Hz

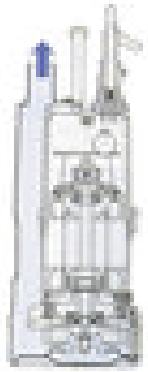

Верхний выпуск

Перекачиваемая жидкость охлаждает двигатель и выпускается как показано. Двигатель охлаждается даже при перекачке малого количества жидкости. Выпуск сверху обеспечивает доступ в места с ограниченным пространством.

Легкий вес

Для снижения общего веса материалы насоса были частично заменены на литье алюминия и специальный синтетический каучук. В сравнении с обычными насосами Tsurumi это изменение повлекло снижение веса на 10кг. Эргономичная ручка обеспечивает простое перемещение насоса на объектах.

Износоустойчивый

Детали из специального синтетического каучука, включая корпус, пластину износа и другие защищают корпус мотора из литья алюминия. Это отразилось в повышенной износостойкости и других преимуществах, как:
• Снижение в необходимости общего сервисного обслуживания.
• Насос не подвержен воздействию отложений карбонатной извести или твердых осадков

Небольшое обслуживание

Нижняя часть насоса может быть разобрана торцевым ключем для легкого обслуживания без извлечения крыльчатки.

Части:

001	Кабель
020	Корпус насоса
021	Рабочее колесо
023	Фильтр
025	Механ. уплотн-ие
029	Масл. емкость
030	Масл. подъемник
031	Пластина износа
032.	Выход
035	Масляная пробка
036	Смазка
050	Крышка двигателя
052A	Верхний вкладыш

052B	Нижний вкладыш
053	Защита двигателя
054	Вал
055	Ротор
056	Статор
058	Кольцев. прокладка
060	Короб подшипн.
064	Корпус двигателя
068	Рукоятка
071	Втулка вала
121	Упаковка
122	Манжета V сечения
127	Плита крепления

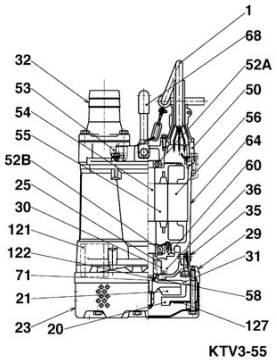

Технические характеристики:

Модель	Цвет и код кривой	Отверстие, мм	Мощность двигателя, кВт	Номинальная сила тока, А	Максимальный напор, м	Максимальная производит-ть, л/мин	Сухой вес, кг, без кабеля	Макс. диаметр для твердых частиц, мм	Максимальная глубина воды, м	Длина кабеля, м
KTV2-8	1	50	0,75	1,8	15,0	320	11,5	6	10	10
KTV2-15	2	50	1,5	3,3	20,0	420	21,0	8,5	25	20
KTV2-22	3	50	2,2	4,3	24,0	525	23,0	8,5	25	20
KTV2-37H	4	50	3,7	7,4	33,8	500	36,0	8,5	25	20
KTV2-37	5	80	3,7	7,4	26,5	830	36,0	8,5	25	20
KTV3-55	6	80	5,5	11,0	35,0	980	47,0	8,5	25	20

ø Выходн. отверстие, мм			50, 80
Перекач. жидкость	Температура		0-40°C
	Тип жидкости		Ключевая вода, Дождевая вода, Подземная вода, Вода содержащая песок
Насос	Части	Рабочее колесо	Полувихревая крыльчатка
		Уплотнение вала	Двойное механическое уплотнение
		Подшипники	Шарик. подшип. с защ. шайбой
	Материал	Рабочее колесо	Уретановый каучук, Отливка из вязкого чугуна EN-GJS-700-2
		Корпус	Синтетический каучук
		Уплотнение вала	Карбид кремния в масляной ванне
Двигатель	Тип, полюса		Индукционный двигатель, 2-х полярн.
	Защита двигателя (встроен.)		Круглый термовыключатель
	Фаза/Напряжение		3-фазный / 400В / 50Гц / прямой пуск
	Изоляция		Изоляция класса E
	Смазка		Турбинное масло (ISO VG32)
	Материал	Корпус	Литье алюминия под давлением
		Вал	Нерж. сталь EN-X30Cr13, Нерж. сталь EN-X6Cr13
		Кабель	Резина, NSSHÖU
Выходн. патрубок			Фланец с резьбой/Шланговая муфта

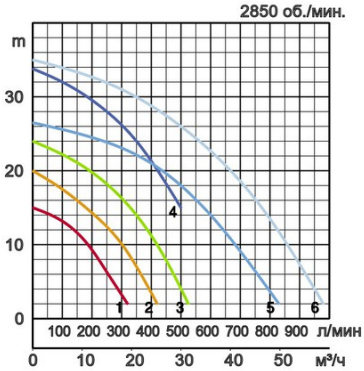

Габариты в мм:

Модель	A	A1	B	B1	D	H	W1
KTV2-8	200	155	353	281	200	369	65
KTV2-15	240	187	392	310	240	396	80
KTV2-22	240	187	412	330	240	416	80
KTV2-37H	285	211	510	387	285	510	90
KTV2-37	285	211	510	387	285	510	90
KTV3-55	300	229	545	422	300	545	90

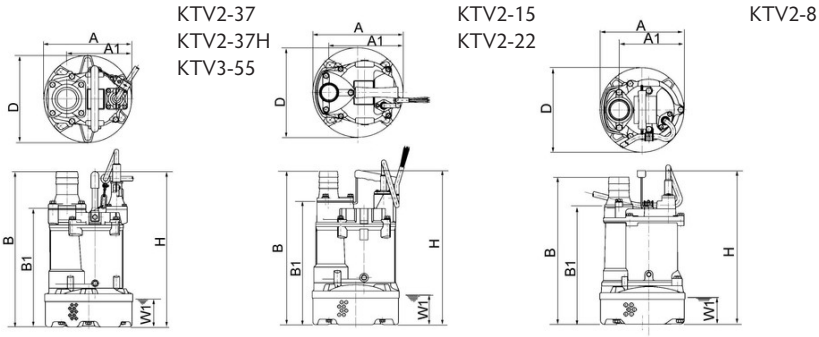

W1: непрерывный уровень проточной воды

В случае использования в условиях сильных перегрузок и коррозии, определенные компоненты будут подвержены более сильному износу. В связи с этим, пожалуйста загляните на наш сайт www.tsurumi.eu/english/applications.htm.

TSURUMI PUMP

Осуществляем вклад во всемирное процветание и развитие путем организации производства благоприятного для рабочих и окружающей среды.

Завод Tsurumi в Киото (Япония) отличается эффективной и современной организацией процессов с применением полностью интегрированных систем поточного производства, что позволяет выпускать 1 млн насосов в год. Крупные современные научно-исследовательские подразделения компании создают оптимальные условия для экспериментов и испытаний даже сверх-крупных насосов, а также разработки новых видов продукции. Для обеспечения благоприятных условий для труда и окружающей среды, особое значение придается оптимизации условий работы (кондиционирование воздуха), уменьшению выбросов пыли и выхлопных газов в атмосферу, полной переработке отходов.

Tsurumi (Europe) GmbH

Wahlerstr. 10
D-40472 Düsseldorf
Tel.: +49 (0)211-4179373
Fax: +49 (0)211-417937-480
Email: sales@tsurumi.eu
www.tsurumi.eu

В целях совершенствования оборудования мы оставляем за собой право в любое время вносить изменения в технические описания и спецификации оборудования без предупреждения. Наши насосы предназначены только для профессионального использования. В исключительном случае, если Tsurumi (Europe) GmbH приняла на себя гарантию изготовителя, это дает право конечному пользователю бесплатно использовать средства юридической защиты против Tsurumi (Europe) GmbH в связи с любыми дефектами в продукции, обнаруженными в течении гарантийного периода (см. далее), а также тогда, когда гарантийной претензии к продавцу уже не существует или больше не существует. В случае неисправности, вызванной неправильным обращением с оборудованием конечного пользователя, гарантийные претензии рассматриваться не будут. Решение о том, какие гарантийные меры предпринимать (починка или замена) оборудование, будет приниматься Tsurumi (Europe) GmbH. Срок давности претензий - три месяца после истечения гарантийного срока, но не ранее гарантийного срока, действующего в отношении дилера. В случае сомнений, гарантийный срок должен соответствовать сроку гарантии действующей между конечным покупателем и дилером.

con-KTV-RU

РЕШЕТИЛОВ

ООО «Торговая компания «Решетилов и Ко»
129110, г. Москва, ул. Гиляровского, д. 57, стр. 1
тел./факс: (495) 649 87 59
эл. почта: info@reshetilov.ru
www.reshetilov.ru

Дистрибьютор в Росссии.